新型マンホール防水枠

1. NTT新型鉄蓋（600φダクタイル製）用防水枠です。
2. オールステンレス製でリブ加工しており、軽くて堅牢です。
3. ゴムパッキン押え金具とエアー挿入で止水は完璧です。

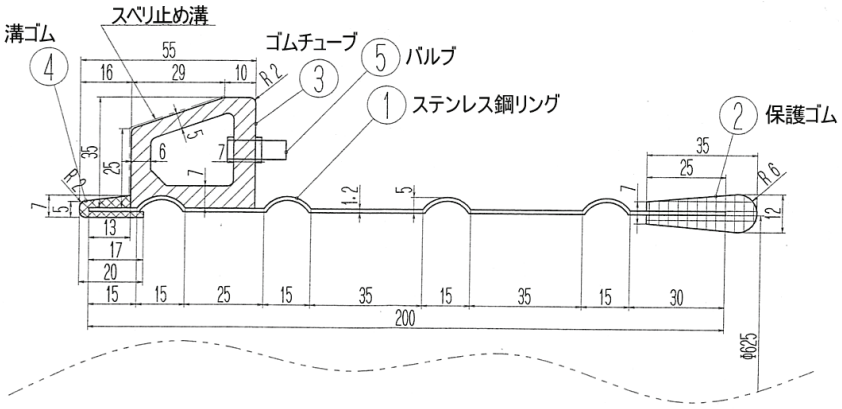

断面形状図

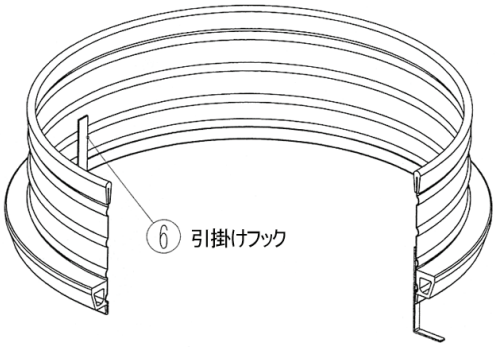

重量：7.8Kg

株式会社 美貴本
MIKIMOTO CO.,LTD.

本社営業所
〒550-0003　大阪市西区京町堀3丁目9番8号
TEL(06)6447-1001　　FAX(06)6447-1000
http://www.mikimoto-japan.co.jp

東京営業所　〒110-0005　東京都台東区上野3丁目14番2号安田ビル4F
TEL(03)3837-2001　FAX(03)3837-2002
名古屋営業所　〒461-0004　名古屋市東区葵2丁目11番22号
TEL(052)932-7377　FAX(052)932-7355
北陸営業所　〒920-0902　金沢市尾張町1丁目9番3号
TEL(076)221-1607　FAX(076)222-7214
マレーシア支店　8-1, Jalan SS 7/16,Kelana Jaya,47301 Petaling Jaya,
Selangor Darul Ehsan, West Malaysia.
TEL 603-78766011　FAX603-78742173